LB510.B10.100
Bockrollen
Transportrolle

EAN 4021885103545



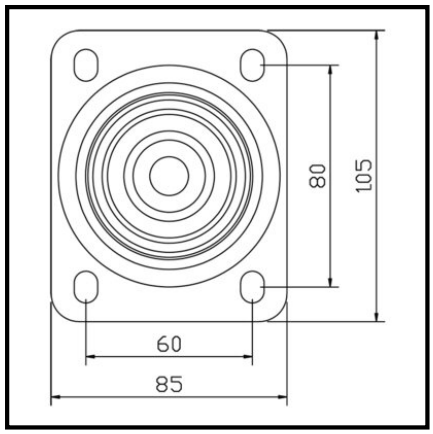

Technische Daten

Ø Rad	100 mm
Tragkraft	175 kg
Lauffläche	Kunststoff
Bauhöhe	132 mm
Lager	Rollenlager
Schraublochentfernung	80x60 mm
Plattengröße	105x85 mm
Radbreite	30 mm
Radkörper	Kunststoff
Ø Schraubloch	9 mm
Befestigung	Anschraubplatte
Verpackungsmenge	1

Rollwiderstand	●●●●●
Verschleißbeständigkeit	●●●●●
Bodenschonung	●

Copyright 03.11.2026 **BS Rollen GmbH** www.bs-rollen.com

Abbildungen, Zeichnungen, Maße usw. sind Veränderungen unterworfen und deshalb unverbindlich.