B90.101
Räder
Polyurethanrad

EAN 4021885077716



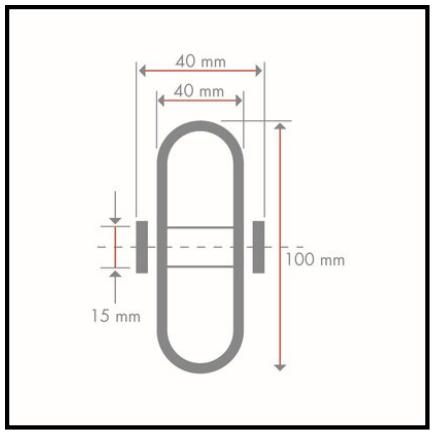

Technische Daten

Ø Rad	100 mm
Tragkraft	280 kg
Lauffläche	Prothane® Guss-Polyurethan 95 +/-3 Shore A
Lager	Kugellager
Radbreite	40 mm
Nabenlänge	40 mm
Radkörper	Aluminium
Ø Achsloch/Bohrung	15 mm
Shorehärte	95 Shore A
Verpackungsmenge	1

Rollwiderstand	●●●●●
Verschleißbeständigkeit	●●●●●
Bodenschonung	●●

Copyright 10.03.2026 **BS Rollen GmbH** www.bs-rollen.com

Abbildungen, Zeichnungen, Maße usw. sind Veränderungen unterworfen und deshalb unverbindlich.