L520.B61.101
Lenkrollen mit Totalfeststeller
Transportrolle

EAN 4021885069032



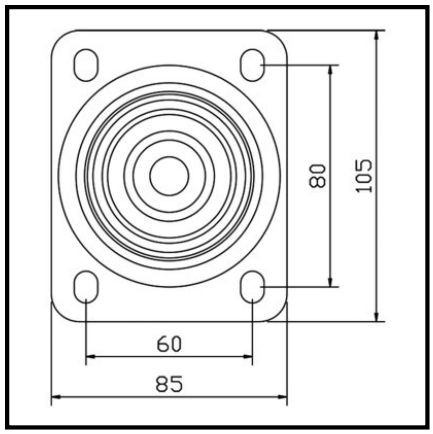

Technische Daten

Ø Rad	100 mm
Tragkraft	140 kg
Lauffläche	Elastikgummi blau
Bauhöhe	128 mm
Lager	Rollenlager
Schraublochentfernung	84x64/76x56 mm
Plattengröße	102x84 mm
Radkörper	Kunststoff (100 mm Ø mit Fadenschutz)
Ausladung	34 mm
Ø Schraubloch	9 mm
Befestigung	Anschraubplatte
Radbreite	36 mm
Verpackungsmenge	1

Rollwiderstand	●●●●
Verschleißbeständigkeit	●●●●
Bodenschonung	●●●●●

Copyright 10.03.2026 **BS Rollen GmbH** www.bs-rollen.com

Abbildungen, Zeichnungen, Maße usw. sind Veränderungen unterworfen und deshalb unverbindlich.