L400.B55.201
Lenkrollen
Transportrolle

EAN 4021885058234



Technische Daten

Ø Rad	200 mm
Tragkraft	205 kg
Lauffläche	Gummi schwarz
Bauhöhe	235 mm
Lager	Rollenlager
Schraublochentfernung	105x75/80 mm
Plattengröße	135x110 mm
Radbreite	50 mm
Radkörper	Stahlfelge, Ø 80 bis 200 mm mit Fadenschutz
Ausladung	58 mm
Ø Schraubloch	11 mm
Befestigung	Anschraubplatte
Verpackungsmenge	1

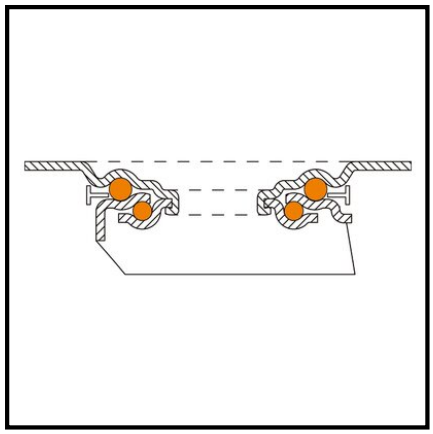

Rollwiderstand	●●●
Verschleißbeständigkeit	●●●
Bodenschonung	●●●●

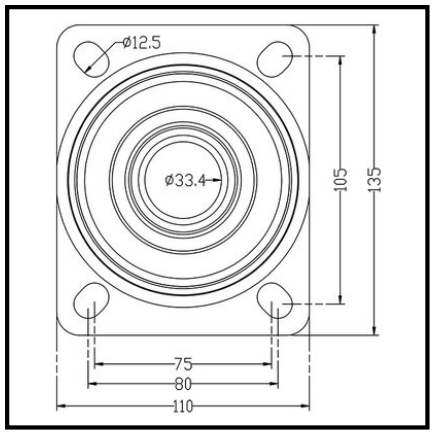

Copyright 10.03.2026 **BS Rollen GmbH** www.bs-rollen.com

Abbildungen, Zeichnungen, Maße usw. sind Veränderungen unterworfen und deshalb unverbindlich.