L410.C90.200
Bockrollen
Transportrolle

EAN 4021885007683



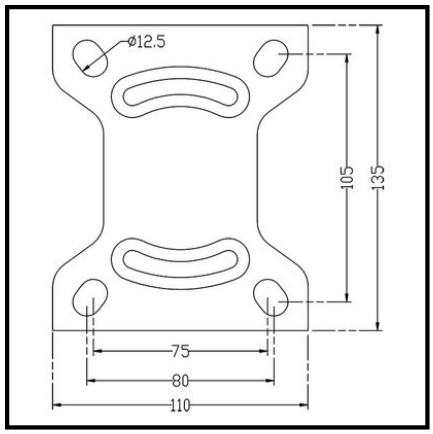

Technische Daten

Ø Rad	200 mm
Tragkraft	75 kg
Lauffläche	Luftrad, Gummi schwarz
Bauhöhe	235 mm
Lager	Rollenlager
Schraublochentfernung	105x75 mm
Plattengröße	135x105 mm
Radbreite	50 mm
Radkörper	Stahlfelge
Ø Schraubloch	11 mm
Befestigung	Anschraubplatte
Verpackungsmenge	1

Rollwiderstand	●●●
Verschleißbeständigkeit	●●●●
Bodenschonung	●●●●●

Copyright 03.11.2026 **BS Rollen GmbH** www.bs-rollen.com

Abbildungen, Zeichnungen, Maße usw. sind Veränderungen unterworfen und deshalb unverbindlich.