# L610.B80.160
# Bockrollen
# Schwerlastrolle

## EAN 4021885104276



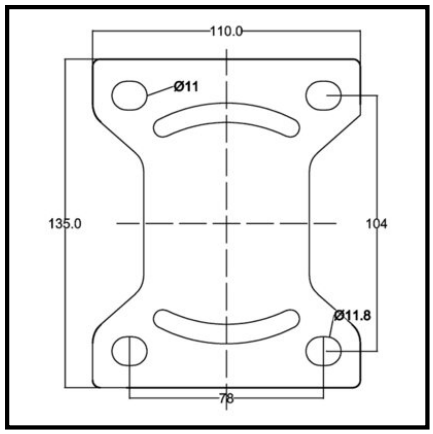


## Technische Daten

| | |
|---|---|
| **Ø Rad** | 160 mm |
| **Lauffläche** | Elastikgummi schwarz |
| **Bauhöhe** | 205 mm |
| **Lager** | Kugellager |
| **Schraublochentfernung** | 104x78 mm |
| **Plattengröße** | 135x110 mm |
| **Radbreite** | 50 mm |
| **Radkörper** | Aluminium |
| **Ø Schraubloch** | 11 mm |
| **Befestigung** | Anschraubplatte |
| **Tragkraft** | 350 kg |
| **Verpackungsmenge** | 1 |

| | |
|---|---|
| **Rollwiderstand** | ●●●●● |
| **Verschleißbeständigkeit** | ●●●● |
| **Bodenschonung** | ●●●●● |

Copyright 03.11.2026 **BS Rollen GmbH** www.bs-rollen.com

Abbildungen, Zeichnungen, Maße usw. sind Veränderungen unterworfen und deshalb unverbindlich.