C65.200
Räder
Spurkranzrad

EAN 4021885021047

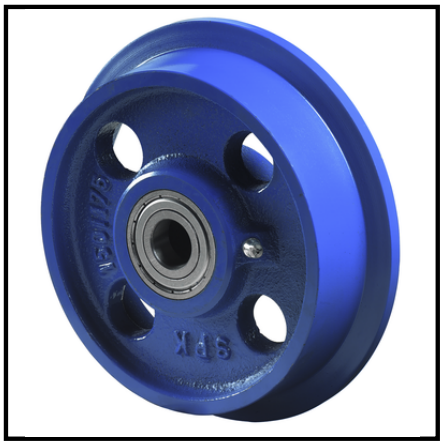

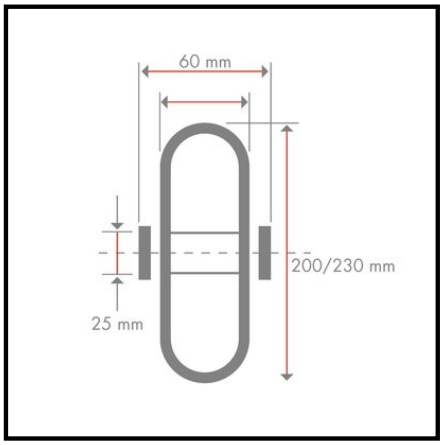

Technische Daten

Ø Rad	200/230 mm
Tragkraft	1500 kg
Lauffläche	Guss
Lager	Kugellager
Ø Nabe	90 mm
Nabenlänge	60 mm
Radkörper	Guss
RmS	56 mm
RoS	38 mm
Ø Achsloch/Bohrung	25 mm

Rollwiderstand	●●●●●
Verschleißbeständigkeit	●●●●●
Bodenschonung	●

Copyright 13.03.2024 **BS Rollen GmbH** www.bs-rollen.de

Abbildungen, Zeichnungen, Maße usw. sind Veränderungen unterworfen und deshalb unverbindlich.