# N100.B10.200
# Lenkrollen
# Schwerlastrolle

## EAN 4021885061012



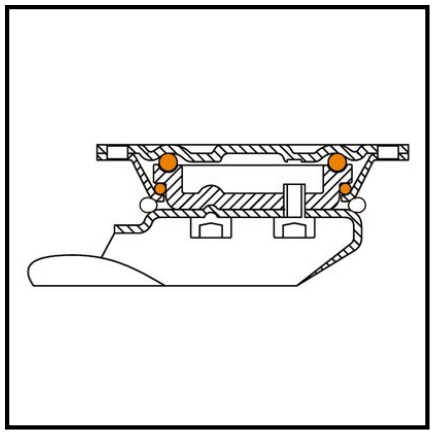

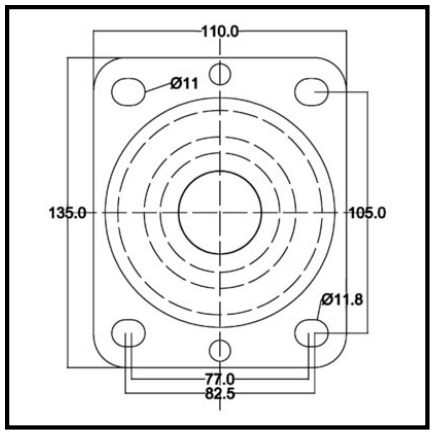


## Technische Daten

| | |
|---|---|
| **Ø Rad** | 200 mm |
| **Tragkraft** | 400 kg |
| **Lauffläche** | Kunststoff |
| **Bauhöhe** | 235 mm |
| **Lager** | Rollenlager |
| **Schraublochentfernung** | 105x80 mm |
| **Plattengröße** | 135x110 mm |
| **Radbreite** | 50 mm |
| **Radkörper** | Kunststoff |
| **Ausladung** | 57 mm |
| **Ø Schraubloch** | 11 mm |
| **Befestigung** | Anschraubplatte |
| **Verpackungsmenge** | 1 |

| | |
|---|---|
| **Rollwiderstand** | ●●●●● |
| **Verschleißbeständigkeit** | ●●●●● |
| **Bodenschonung** | ● |

Copyright 11.03.2026 **BS Rollen GmbH** www.bs-rollen.com

Abbildungen, Zeichnungen, Maße usw. sind Veränderungen unterworfen und deshalb unverbindlich.