E36.022
Kugelrollen
Kugelrollen

EAN 4021885060411



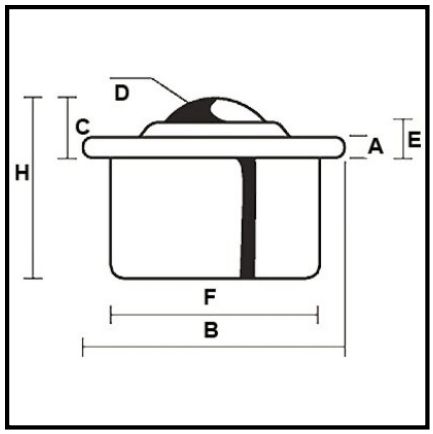

Technische Daten

Tragkraft	10 kg
Material der Kugeln	Kunststoff
Gehäuse	Stahl verzinkt
D	22 mm
F	36 mm
B	45 mm
C	9.8 mm
H	30 mm
A	2.8 mm
E	5.5 mm
Verpackungsmenge	1

Copyright 23.04.2026 **BS Rollen GmbH** www.bs-rollen.com

Abbildungen, Zeichnungen, Maße usw. sind Veränderungen unterworfen und deshalb unverbindlich.