111
Tragrollen
Tragrollen Stahlrohr blank

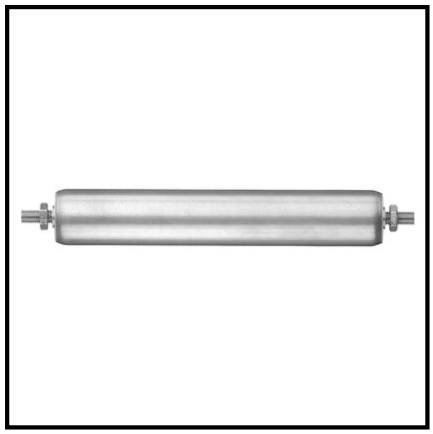

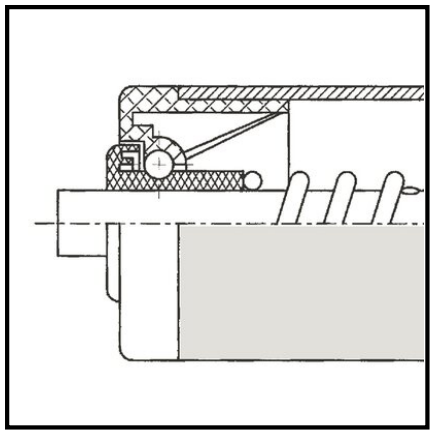

Technische Daten

Ø Rohr-Außen	30x1,0 mm
Verpackungsmenge	1

Copyright 10.03.2026 **BS Rollen GmbH** www.bs-rollen.com

Abbildungen, Zeichnungen, Maße usw. sind Veränderungen unterworfen und deshalb unverbindlich.