C81.154
Räder
Gussrad

EAN 4021885087883

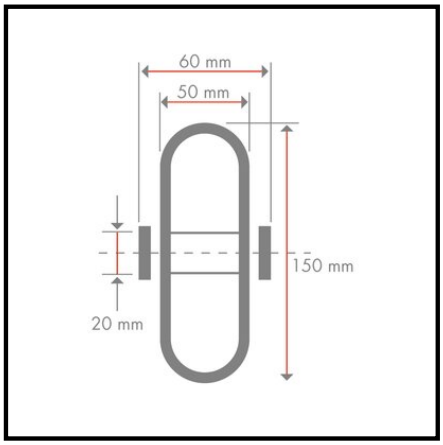

Technische Daten

Ø Rad	150 mm
Tragkraft	800 kg
Lauffläche	Guss
Lager	Kugellager
Radbreite	50 mm
Nabenlänge	60 mm
Radkörper	Guss
Ø Achsloch/Bohrung	20 mm

Rollwiderstand	●●●●●
Verschleißbeständigkeit	●●●●●
Bodenschonung	●

Copyright 13.03.2024 **BS Rollen GmbH** **www.bs-rollen.de**

Abbildungen, Zeichnungen, Maße usw. sind Veränderungen unterworfen und deshalb unverbindlich.