H100.B24.100
Lenkrollen
Rolle für Bäckereien

EAN 4021885096076

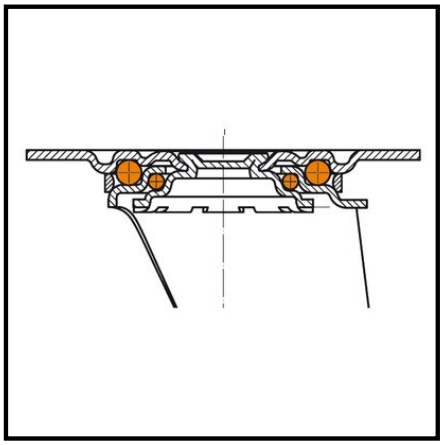

Technische Daten

Ø Rad	100 mm
Tragkraft	100 kg
Lauffläche	Gummi blau, -40 °C/+250 °C
Bauhöhe	127 mm
Lager	Kugellager
Schraublochentf.	80x60 mm
Plattengröße	95x80 mm
Radbreite	40 mm
Radkörper	Aluminium
Ausladung	32 mm
Ø Schraubloch	9 mm

Rollwiderstand	●●●●
Verschleißbeständigkeit	●●●
Bodenschonung	●●●

Copyright 13.03.2024 **BS Rollen GmbH** www.bs-rollen.de

Abbildungen, Zeichnungen, Maße usw. sind Veränderungen unterworfen und deshalb unverbindlich.