C320.A89.076
Lenkrollen mit Feststeller
Kunststoffrolle

EAN 4021885143428



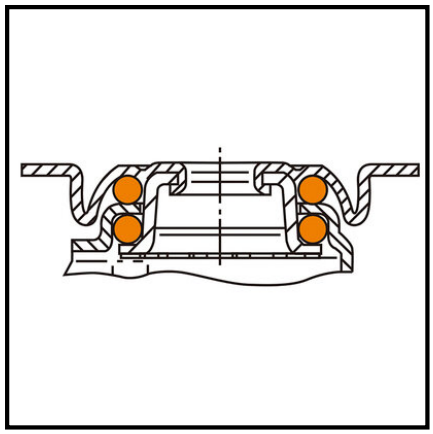

Technische Daten

Ø Rad	75 mm
Ausladung	29 mm
Bauhöhe	103 mm
Lauffläche	thermoplastischer Gummi grau, elektrisch leitfähig
Radbreite	25 mm
Radkörper	Kunststoff
Ø Schraubloch	6 mm
Tragkraft	75 kg
Plattengröße	60x60 mm
Lager	Kugellager
Befestigung	Anschraubplatte
Schraublochentfernung	48x48|38x38 mm
Verpackungsmenge	1

Rollwiderstand	●●●●●
Bodenschonung	●●●
Verschleißbeständigkeit	●●●●

Copyright 17.06.2026 **BS Rollen GmbH** www.bs-rollen.com

Abbildungen, Zeichnungen, Maße usw. sind Veränderungen unterworfen und deshalb unverbindlich.