RR110.C10.085
Bockrollen
Schwerlastrolle

EAN 4021885083779

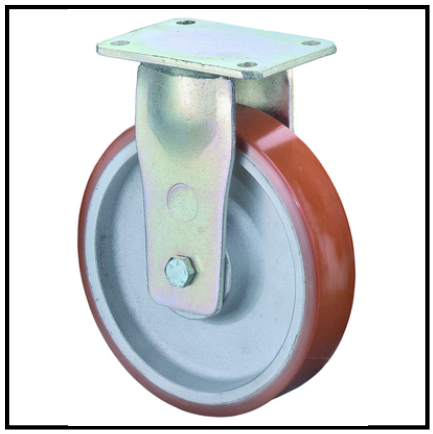

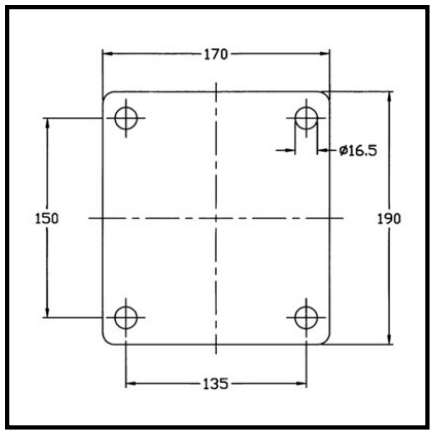

Technische Daten

Ø Rad	85 mm
Tragkraft	800 kg
Lauffläche	Prothane® Guss-Polyurethan 95 +/-3 Shore A
Bauhöhe	125 mm
Lager	Kugellager
Schraublochentfernung	150x135 mm
Plattengröße	190x175 mm
Radbreite	80 mm
Radkörper	Guss
Ø Schraubloch	16 mm
Befestigung	Anschraubplatte
Verpackungsmenge	1

Rollwiderstand	●●●●●
Verschleißbeständigkeit	●●●●●
Bodenschonung	●●

Copyright 03.11.2026 **BS Rollen GmbH** www.bs-rollen.com

Abbildungen, Zeichnungen, Maße usw. sind Veränderungen unterworfen und deshalb unverbindlich.