S40-F10-505-525
Tragrollen
Tragrollen Kunststoffrohr blau

EAN 4021885121563

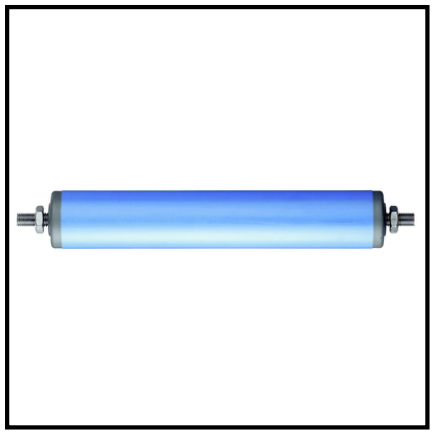

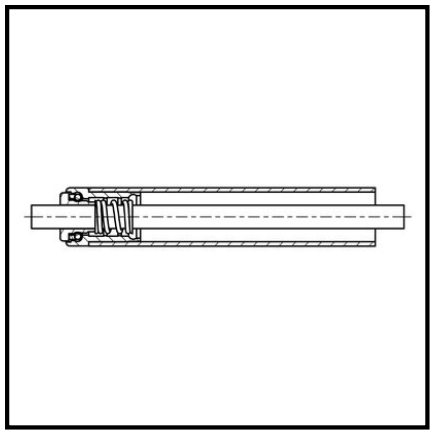

Technische Daten

Ø Rohr-Außen	40x2,3 mm
Einbaulänge	505 mm
Tragkraft	7 kg
Achsvarianten	F10 mm
Rollenlänge	500 mm
Achslänge	525 mm
Verpackungsmenge	1

Copyright 11.03.2026 **BS Rollen GmbH** www.bs-rollen.com

Abbildungen, Zeichnungen, Maße usw. sind Veränderungen unterworfen und deshalb unverbindlich.