B60.100
Räder
Gummirad

EAN 4021885007751

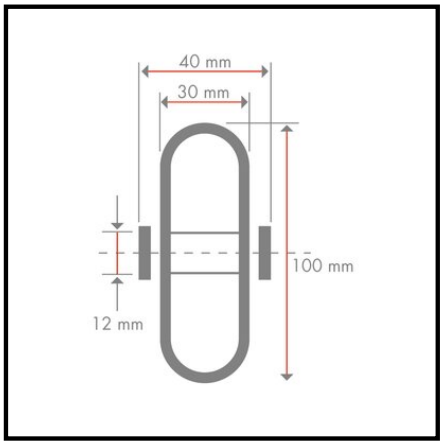

Technische Daten

Ø Rad	100 mm
Tragkraft	140 kg
Lauffläche	Elastikgummi schwarz
Lager	Rollenlager
Radbreite	30 mm
Nabenlänge	40 mm
Radkörper	Kunststoff
Ø Achsloch/Bohrung	12 mm

Rollwiderstand	●●●●
Verschleißbeständigkeit	●●●●
Bodenschonung	●●●●●

Copyright 13.03.2024 **BS Rollen GmbH** www.bs-rollen.de

Abbildungen, Zeichnungen, Maße usw. sind Veränderungen unterworfen und deshalb unverbindlich.