C321.A82.076
Roulette pivotante avec dispositif de blocage
Roulette en plastique

EAN 4021885143503



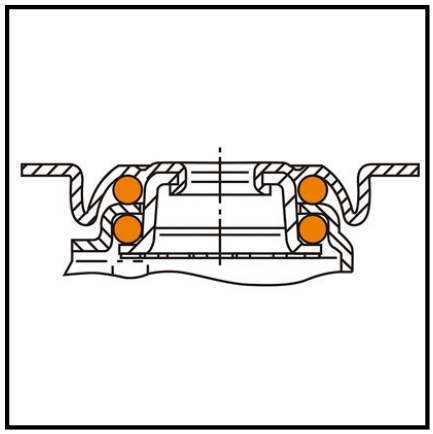

Données techniques

Ø roue	75 mm
Hauteur	103 mm
Déport	29 mm
Matière du bandage	caoutchouc thermoplastique gris
Largeur de roue	25 mm
Corps de roue	Plastique
Ø trou central	11 mm
Capacité de charge	75 kg
Roulement	Roulement à billes
Fixation	Trou central
Quantité d'emballage	1

Résistance au roulement	●●●●●
Protection du sol	●●●
Résistance à l'usure	●●●●

Copyright 10.03.2026 **BS Rollen GmbH** www.bs-rollen.com

Les illustrations, dessins, dimensions, etc. sont sujets à modification et ne sont donc pas contractuels.