A80.030
Räder
Gummirad

EAN 4021885058814

Technische Daten

Ø Rad	30 mm
Tragkraft	35 kg
Lauffläche	thermoplastischer Gummi grau
Lager	Gleitlager
Radbreite	14 mm
Nabenlänge	15 mm
Radkörper	Kunststoff
Shorehärte	95 Shore A
Ø Achsloch/Bohrung	5 mm

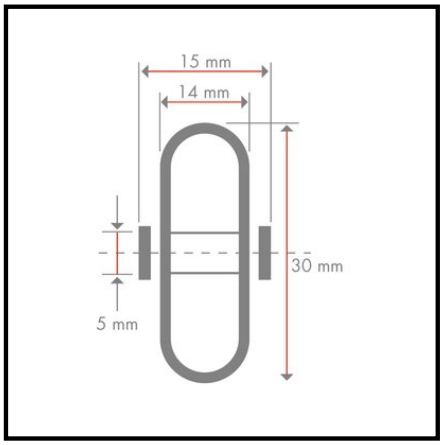

Rollwiderstand	●●●●
Verschleißbeständigkeit	●●●●
Bodenschonung	●●●

Copyright 13.03.2024 **BS Rollen GmbH** www.bs-rollen.de

Abbildungen, Zeichnungen, Maße usw. sind Veränderungen unterworfen und deshalb unverbindlich.