B40.300
Räder
Gummirad

EAN 4021885059101

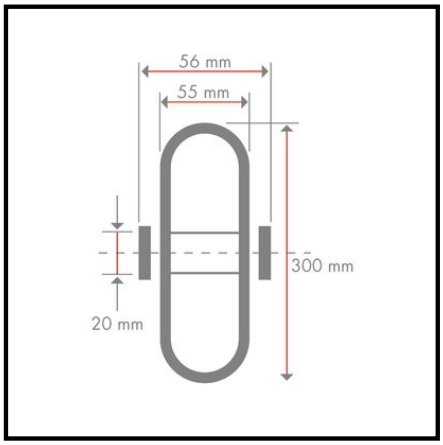

Technische Daten

Ø Rad	300 mm
Tragkraft	120 kg
Lauffläche	Gummi schwarz
Lager	Gleitlager
Radbreite	55 mm
Nabenlänge	56 mm
Radkörper	Kunststoff schwarz
Ø Achsloch/Bohrung	20 mm

Rollwiderstand	●●●
Verschleißbeständigkeit	●●●
Bodenschonung	●●●●

Copyright 13.03.2024 **BS Rollen GmbH** www.bs-rollen.de

Abbildungen, Zeichnungen, Maße usw. sind Veränderungen unterworfen und deshalb unverbindlich.