# C10.257
# Räder
# Polyurethanrad

## EAN 4021885087777

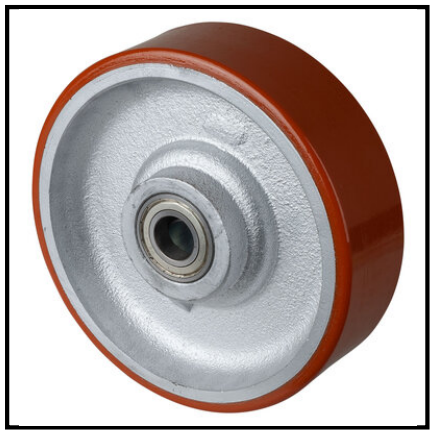

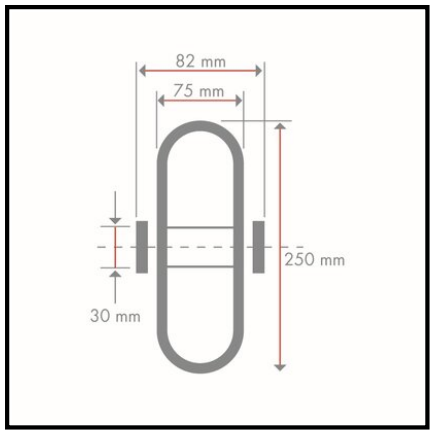


## Technische Daten

| | |
|---|---|
| **Ø Rad** | 250 mm |
| **Tragkraft** | 1600 kg |
| **Lauffläche** | Prothane® Guss-Polyurethan 95 +/-3 Shore A |
| **Lager** | Kugellager |
| **Radbreite** | 75 mm |
| **Nabenlänge** | 82 mm |
| **Radkörper** | Guss |
| **Ø Achsloch/Bohrung** | 30 mm |
| **Shorehärte** | 95 Shore A |
| **Verpackungsmenge** | 1 |

| | |
|---|---|
| **Rollwiderstand** | ●●●●● |
| **Verschleißbeständigkeit** | ●●●●● |
| **Bodenschonung** | ●● |

Copyright 10.03.2026 **BS Rollen GmbH** www.bs-rollen.com

Abbildungen, Zeichnungen, Maße usw. sind Veränderungen unterworfen und deshalb unverbindlich.