# B40.080
# Räder
# Gummirad

## EAN 4021885000233



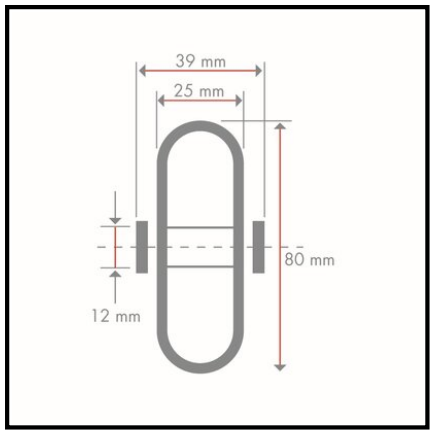


## Technische Daten

| | |
|---|---|
| **Ø Rad** | 80 mm |
| **Tragkraft** | 50 kg |
| **Lauffläche** | Gummi schwarz |
| **Lager** | Gleitlager |
| **Radbreite** | 25 mm |
| **Nabenlänge** | 39 mm |
| **Radkörper** | Kunststoff schwarz |
| **Ø Achsloch/Bohrung** | 12 mm |
| **Verpackungsmenge** | 1 |

| | |
|---|---|
| **Rollwiderstand** | ●●● |
| **Verschleißbeständigkeit** | ●●● |
| **Bodenschonung** | ●●●● |

Copyright 10.03.2026 **BS Rollen GmbH** www.bs-rollen.com

Abbildungen, Zeichnungen, Maße usw. sind Veränderungen unterworfen und deshalb unverbindlich.