# L400.B22.100
# Lenkrollen
# Rolle für Bäckereien

## EAN 4021885095925



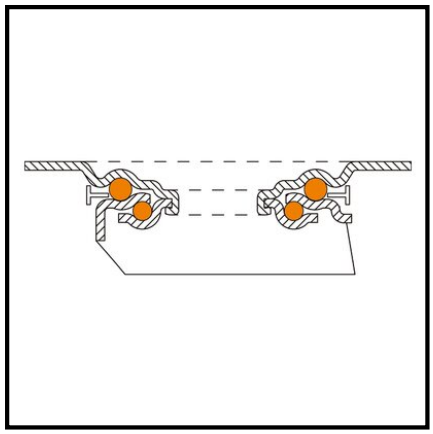

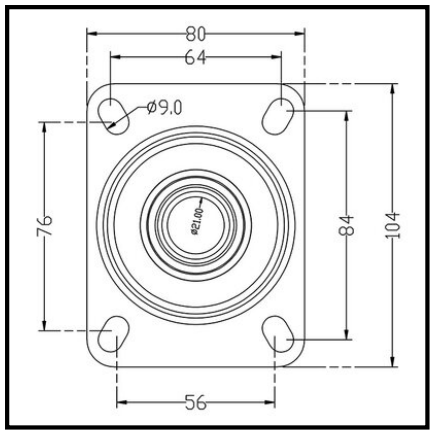


## Technische Daten

| | |
|---|---|
| **Ø Rad** | 100 mm |
| **Lauffläche** | thermoplastische Mischung -30 °C/+280 °C, kurzz. bis +300 °C |
| **Bauhöhe** | 126 mm |
| **Lager** | Gleitlager |
| **Schraublochentfernung** | 84x64/76x56 mm |
| **Plattengröße** | 104x80 mm |
| **Radbreite** | 32 mm |
| **Radkörper** | thermoplastische Mischung |
| **Ausladung** | 34 mm |
| **Ø Schraubloch** | 9 mm |
| **Befestigung** | Anschraubplatte |
| **Tragkraft** | 160 kg |
| **Verpackungsmenge** | 1 |

| | |
|---|---|
| **Rollwiderstand** | ●●●● |
| **Verschleißbeständigkeit** | ●●●● |
| **Bodenschonung** | ● |

Copyright 10.06.2026 **BS Rollen GmbH** www.bs-rollen.com

Abbildungen, Zeichnungen, Maße usw. sind Veränderungen unterworfen und deshalb unverbindlich.