H110.B22.100
Bockrollen
Rolle für Bäckereien

EAN 4021885096038



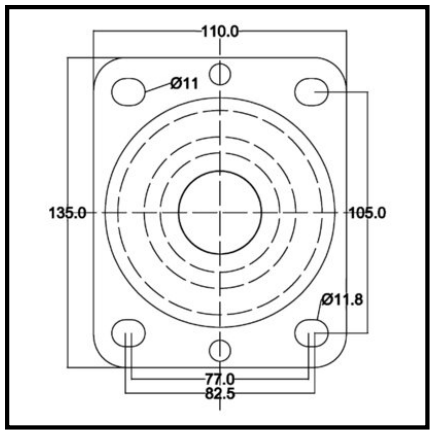

Technische Daten

Ø Rad	100 mm
Tragkraft	130 kg
Lauffläche	thermoplastische Mischung -40 °C/+280 °C, kurzz. bis +300 °C
Bauhöhe	125 mm
Lager	Gleitlager
Schraublochentfernung	80|76x60 mm
Plattengröße	100x80 mm
Radbreite	35 mm
Radkörper	thermoplastische Mischung
Ø Schraubloch	9 mm
Befestigung	Anschraubplatte
Verpackungsmenge	1

Rollwiderstand	●●●●
Verschleißbeständigkeit	●●●●
Bodenschonung	●

Copyright 03.11.2026 **BS Rollen GmbH** www.bs-rollen.com

Abbildungen, Zeichnungen, Maße usw. sind Veränderungen unterworfen und deshalb unverbindlich.