# L410.B90.080
# Bockrollen
# Transportrolle

## EAN 4021885083618



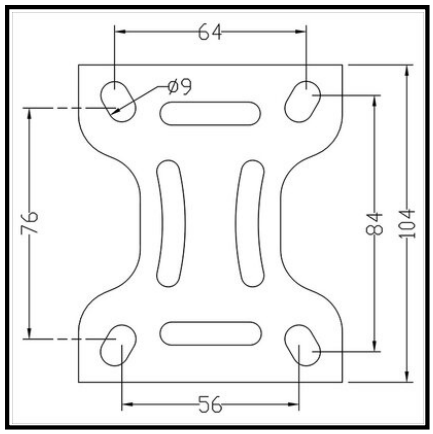


## Technische Daten

| | |
|---|---|
| **Ø Rad** | 80 mm |
| **Tragkraft** | 120 kg |
| **Lauffläche** | Prothane® Guss-Polyurethan 95 +/-3 Shore A |
| **Bauhöhe** | 105 mm |
| **Lager** | Kugellager |
| **Schraublochentfernung** | 84x64/76x56 mm |
| **Plattengröße** | 104x80 mm |
| **Radbreite** | 20 mm |
| **Radkörper** | Aluminium |
| **Ø Schraubloch** | 9 mm |
| **Befestigung** | Anschraubplatte |
| **Verpackungsmenge** | 1 |

| | |
|---|---|
| **Rollwiderstand** | ●●●●● |
| **Verschleißbeständigkeit** | ●●●●● |
| **Bodenschonung** | ●● |

Copyright 03.11.2026 **BS Rollen GmbH** www.bs-rollen.com

Abbildungen, Zeichnungen, Maße usw. sind Veränderungen unterworfen und deshalb unverbindlich.