A70.210
Räder
Stahlscheibenrad

EAN 4021885020217

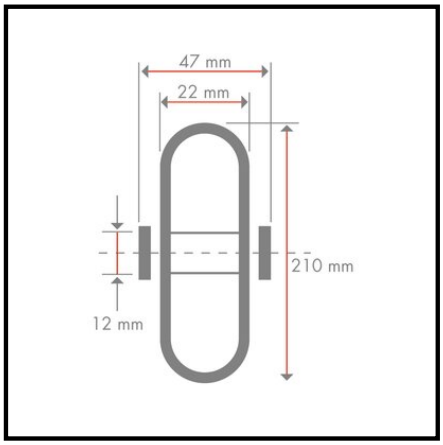

Technische Daten

Ø Rad	210 mm
Tragkraft	50 kg
Lauffläche	PVC-Reifen schwarz
Lager	Gleitlager
Radbreite	22 mm
Nabenlänge	47 mm
Radkörper	Stahlfelge
Ø Achsloch/Bohrung	12 mm

Rollwiderstand	●●●●
Verschleißbeständigkeit	●●●●
Bodenschonung	●●

Copyright 13.03.2024 **BS Rollen GmbH** www.bs-rollen.de

Abbildungen, Zeichnungen, Maße usw. sind Veränderungen unterworfen und deshalb unverbindlich.