B61.126
Räder
Gummirad

EAN 4021885059248

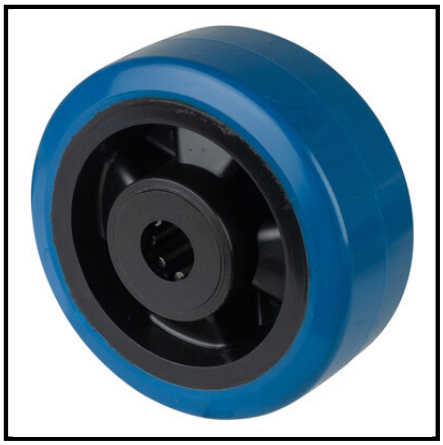

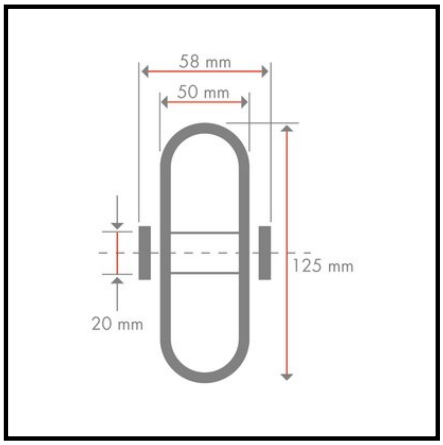

Technische Daten

Ø Rad	125 mm
Tragkraft	300 kg
Lauffläche	Elastikgummi blau
Lager	Rollenlager (80 mm Ø mit Gleitlager, 100 mm Ø mit Fadenschutz)
Radbreite	50 mm
Nabenlänge	58 mm
Radkörper	Kunststoff
Ø Achsloch/Bohrung	20 mm

Rollwiderstand	●●●●
Verschleißbeständigkeit	●●●●
Bodenschonung	●●●●●

Copyright 13.03.2024 **BS Rollen GmbH** www.bs-rollen.de

Abbildungen, Zeichnungen, Maße usw. sind Veränderungen unterworfen und deshalb unverbindlich.