E34.015
Roulettes à billes
Billes porteuses

EAN 4021885060374



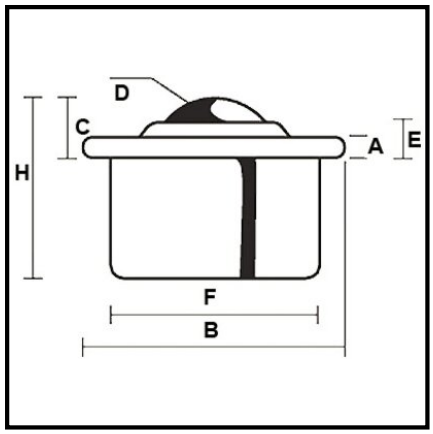

Données techniques

Capacité de charge	37 kg
Matériau des billes	Acier
Monture	Acier
D	15 mm
F	24 mm
B	31 mm
C	9.5 mm
H	21 mm
A	2.8 mm
E	6.3 mm
Quantité d'emballage	1

Copyright 23.04.2026 **BS Rollen GmbH** www.bs-rollen.com

Les illustrations, dessins, dimensions, etc. sont sujets à modification et ne sont donc pas contractuels.