LB520.B10.125
Lenkrollen mit Feststeller
Transportrolle

EAN 4021885103521



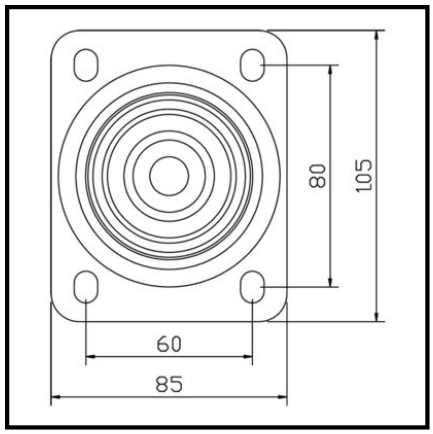

Technische Daten

Ø Rad	125 mm
Tragkraft	250 kg
Lauffläche	Kunststoff
Bauhöhe	157 mm
Lager	Rollenlager
Schraublochentfernung	80x60 mm
Plattengröße	105x85 mm
Radbreite	34 mm
Radkörper	Kunststoff
Ausladung	36 mm
Ø Schraubloch	9 mm
Befestigung	Anschraubplatte
Verpackungsmenge	1

Rollwiderstand	●●●●●
Verschleißbeständigkeit	●●●●●
Bodenschonung	●

Copyright 11.05.2026 **BS Rollen GmbH** www.bs-rollen.com

Abbildungen, Zeichnungen, Maße usw. sind Veränderungen unterworfen und deshalb unverbindlich.