LB510.B80.125
Bockrollen
Transportrolle

EAN 4021885103750



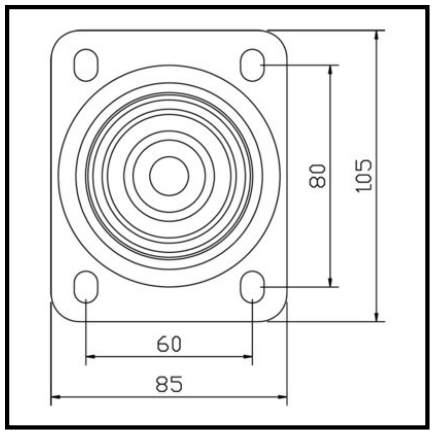

Technische Daten

Ø Rad	125 mm
Tragkraft	200 kg
Lauffläche	Elastikgummi schwarz
Bauhöhe	157 mm
Lager	Kugellager
Schraublochentfernung	80x60 mm
Plattengröße	105x85 mm
Radbreite	40 mm
Radkörper	Aluminium
Ø Schraubloch	9 mm
Befestigung	Anschraubplatte
Verpackungsmenge	1

Rollwiderstand	●●●●●
Verschleißbeständigkeit	●●●●
Bodenschonung	●●●●●

Copyright 03.11.2026 **BS Rollen GmbH** www.bs-rollen.com

Abbildungen, Zeichnungen, Maße usw. sind Veränderungen unterworfen und deshalb unverbindlich.