L410.B55.141
Bockrollen
Transportrolle

EAN 4021885068981



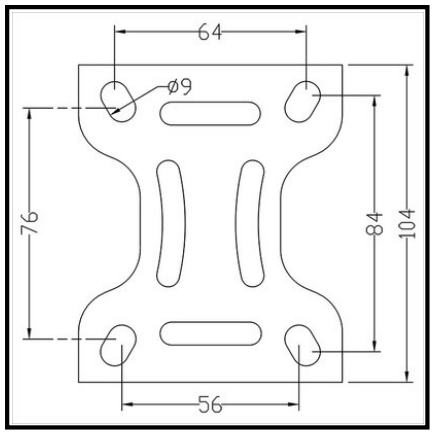

Technische Daten

Ø Rad	140 mm
Tragkraft	115 kg
Lauffläche	Gummi schwarz
Bauhöhe	175 mm
Lager	Rollenlager
Schraublochentfernung	80x55/60 mm
Plattengröße	105x80 mm
Radbreite	37,5 mm
Radkörper	Stahlfelge, Ø 80 bis 200 mm mit Fadenschutz
Ø Schraubloch	9 mm
Befestigung	Anschraubplatte
Verpackungsmenge	1

Rollwiderstand	●●●
Verschleißbeständigkeit	●●●
Bodenschonung	●●●●

Copyright 03.11.2026 **BS Rollen GmbH** www.bs-rollen.com

Abbildungen, Zeichnungen, Maße usw. sind Veränderungen unterworfen und deshalb unverbindlich.