S61-A12-522-552
Tragrollen
Tragrollen Stahlrohr verzinkt

EAN 4021885126339

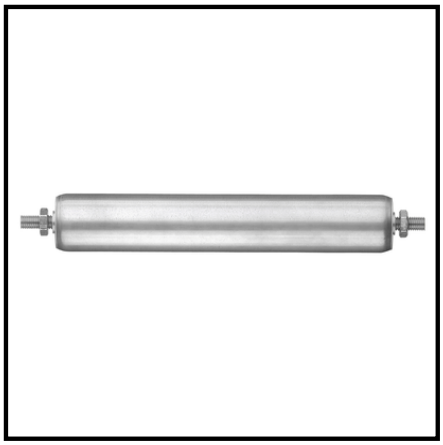

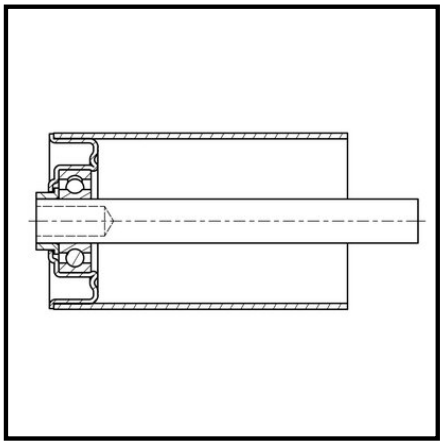

Technische Daten

Ø Rohr-Außen	60x1,5 mm
Einbaulänge	522 mm
Tragkraft	240 kg
Achsvarianten	A12 mm
Rollenlänge	500 mm
Achslänge	552 mm

Copyright 13.03.2024 **BS Rollen GmbH** www.bs-rollen.de

Abbildungen, Zeichnungen, Maße usw. sind Veränderungen unterworfen und deshalb unverbindlich.