A50.100
Räder
Holzrad

EAN 4021885020279

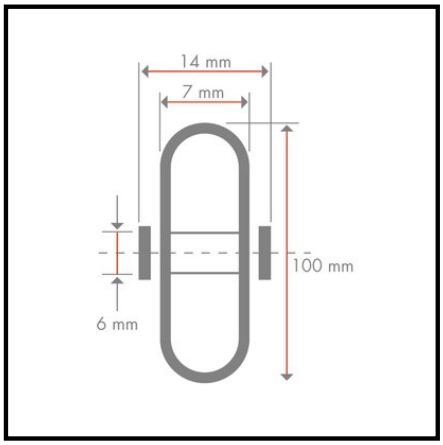

Technische Daten

Ø Rad	100 mm
Lauffläche	Gummi schwarz
Lager	Gleitlager
Radbreite	7 mm
Nabenlänge	14 mm
Radkörper	Holz
Ø Achsloch/Bohrung	6 mm

Rollwiderstand	●●●
Verschleißbeständigkeit	●●●
Bodenschonung	●●●●

Copyright 13.03.2024 **BS Rollen GmbH** www.bs-rollen.de

Abbildungen, Zeichnungen, Maße usw. sind Veränderungen unterworfen und deshalb unverbindlich.