LS420.B80.125
Lenkrollen mit Totalfeststeller Transportrolle

EAN 4021885096168



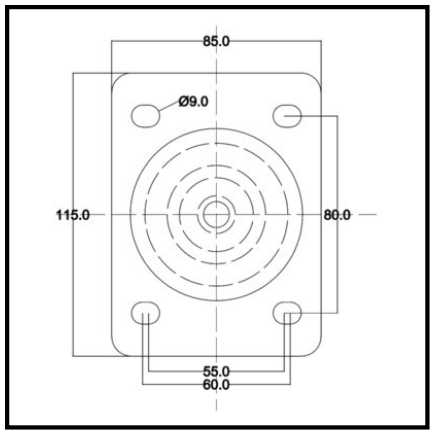

Technische Daten

Ø Rad	125 mm
Tragkraft	150 kg
Lauffläche	Elastikgummi schwarz
Bauhöhe	155 mm
Lager	Kugellager
Schraublochentfernung	80x55/60 mm
Plattengröße	115x85 mm
Radbreite	40 mm
Radkörper	Aluminium
Ausladung	34 mm
Ø Schraubloch	9 mm
Befestigung	Anschraubplatte
Verpackungsmenge	1

Rollwiderstand	●●●●●
Verschleißbeständigkeit	●●●●
Bodenschonung	●●●●●

Copyright 10.03.2026 **BS Rollen GmbH** www.bs-rollen.com

Abbildungen, Zeichnungen, Maße usw. sind Veränderungen unterworfen und deshalb unverbindlich.