A310.A80.075
Bockrollen
Apparaterolle

EAN 4021885114824



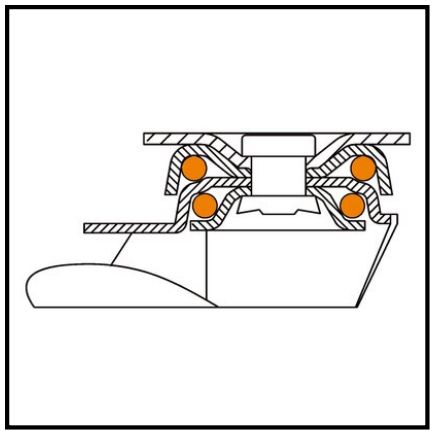

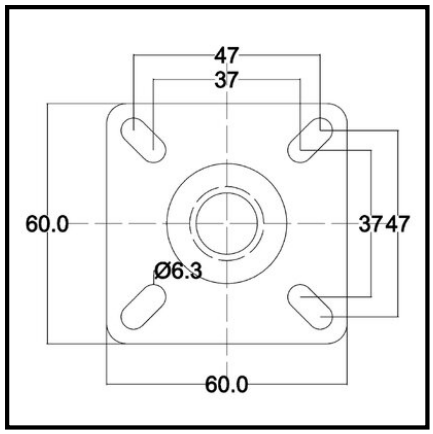

Technische Daten

Ø Rad	75 mm
Lauffläche	thermoplastischer Gummi grau
Bauhöhe	103 mm
Lager	Gleitlager
Plattengröße	60x60 mm
Radbreite	24 mm
Radkörper	Kunststoff
Ø Schraubloch	6.3 mm
Befestigung	Anschraubplatte
Tragkraft	75 kg
Schraublochentfernung	47x47-37x37 mm
Verpackungsmenge	1

Rollwiderstand	●●●●
Verschleißbeständigkeit	●●●●
Bodenschonung	●●●

Copyright 03.11.2026 **BS Rollen GmbH** www.bs-rollen.com

Abbildungen, Zeichnungen, Maße usw. sind Veränderungen unterworfen und deshalb unverbindlich.