A90.107
Räder
Kunststoffrad

EAN 4021885130671

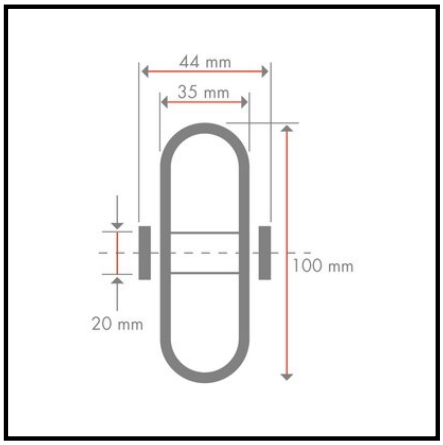

Technische Daten

Ø Rad	100 mm
Tragkraft	400 kg
Lauffläche	Kunststoff weiß
Lager	Gleitlager
Radbreite	35 mm
Nabenlänge	44 mm
Radkörper	Kunststoff weiß
Ø Achsloch/Bohrung	20 mm
Material	PA

Rollwiderstand	●●●●
Verschleißbeständigkeit	●●●●●
Bodenschonung	●

Copyright 13.03.2024 **BS Rollen GmbH** www.bs-rollen.de

Abbildungen, Zeichnungen, Maße usw. sind Veränderungen unterworfen und deshalb unverbindlich.