C300.A89.101
Roulette pivotante
Roulette en plastique

EAN 4021885143404



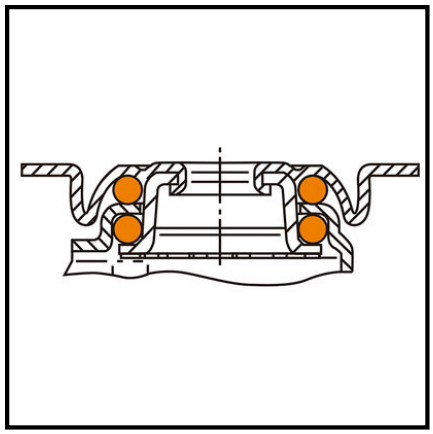

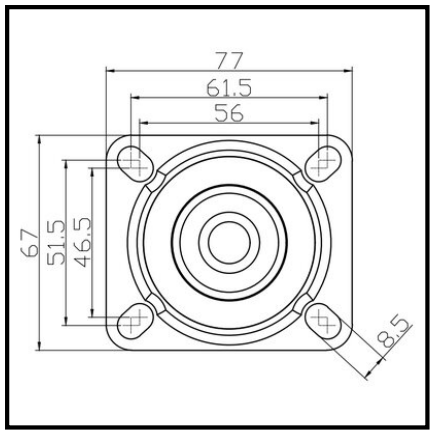

Données techniques

Déport	36 mm
Ø roue	100 mm
Hauteur	137 mm
Matière du bandage	caoutchouc thermoplastique gris, conductible d'électricité
Largeur de roue	32 mm
Corps de roue	Plastique
Ø trou de fixation	8,5 mm
Capacité de charge	100 kg
Dimensions platine	77x67 mm
Roulement	Roulement à billes
Fixation	Platine à visser
Entraxes de fixation	61,5x51,5|56x46 mm
Quantité d'emballage	1

Résistance au roulement	●●●●●
Protection du sol	●●●
Résistance à l'usure	●●●●

Copyright 10.03.2026 **BS Rollen GmbH** www.bs-rollen.com

Les illustrations, dessins, dimensions, etc. sont sujets à modification et ne sont donc pas contractuels.