N100.B60.160
Roulette pivotante
Roulette pour charges lourdes

EAN 4021885010690



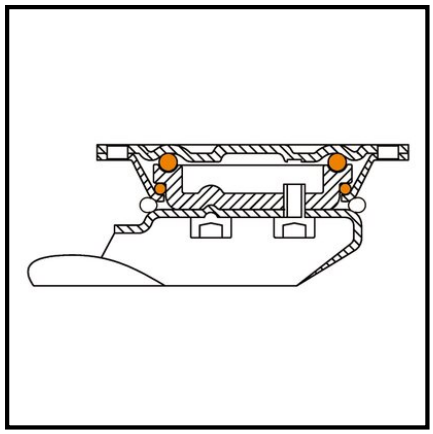

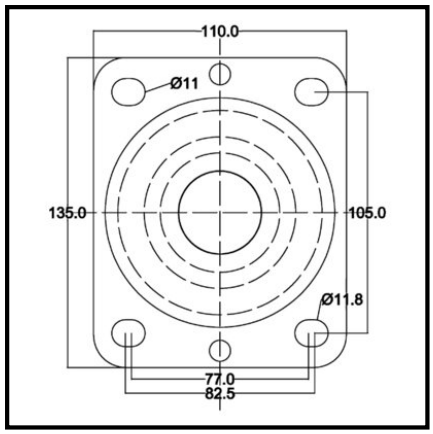

Données techniques

Ø roue	160 mm
Matière du bandage	Caoutchouc élastique noir
Hauteur	214 mm
Roulement	Roulement à rouleaux
Entraxes de fixation	105x75 mm
Dimensions platine	138x110 mm
Largeur de roue	50 mm
Corps de roue	Plastique
Déport	48 mm
Ø trou de fixation	11 mm
Fixation	Platine à visser
Capacité de charge	350 kg
Quantité d'emballage	1

Résistance au roulement	●●●●
Résistance à l'usure	●●●●
Protection du sol	●●●●●

Copyright 11.03.2026 **BS Rollen GmbH** www.bs-rollen.com

Les illustrations, dessins, dimensions, etc. sont sujets à modification et ne sont donc pas contractuels.