L410.B10.250
Bockrollen
Transportrolle

EAN 4021885083151



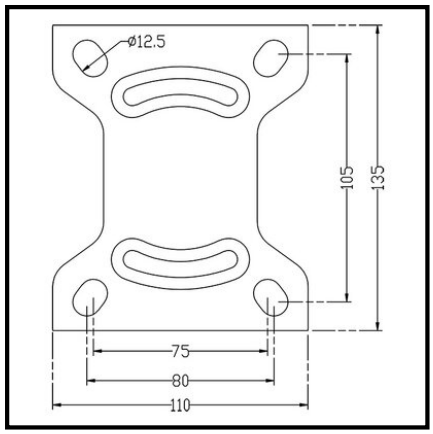

Technische Daten

Ø Rad	250 mm
Tragkraft	600 kg
Lauffläche	Kunststoff
Bauhöhe	303 mm
Lager	Rollenlager
Schraublochentfernung	105x75 mm
Plattengröße	138x110 mm
Radbreite	50 mm
Radkörper	Kunststoff
Ø Schraubloch	11 mm
Befestigung	Anschraubplatte
Verpackungsmenge	1

Rollwiderstand	●●●●●
Verschleißbeständigkeit	●●●●●
Bodenschonung	●

Copyright 03.11.2026 **BS Rollen GmbH** www.bs-rollen.com

Abbildungen, Zeichnungen, Maße usw. sind Veränderungen unterworfen und deshalb unverbindlich.