S50-F10-507-527
Tragrollen
Tragrollen Kunststoffrohr blau

EAN 4021885111380

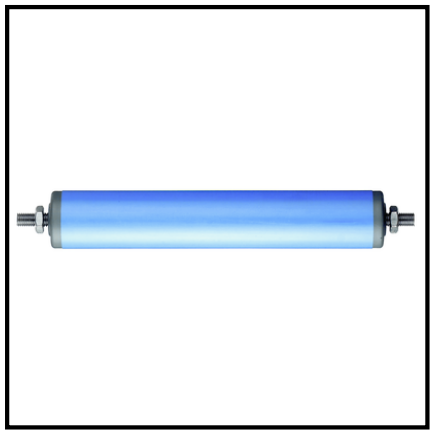

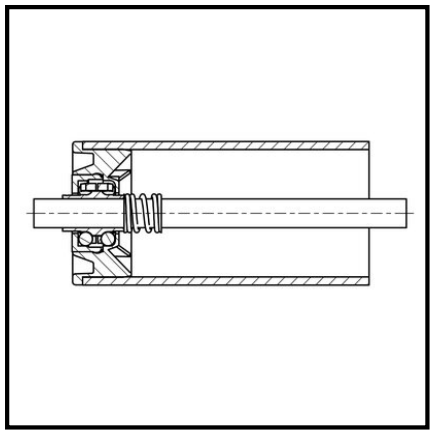

Technische Daten

Ø Rohr-Außen	50x2,8 mm
Einbaulänge	507 mm
Tragkraft	20 kg
Achsvarianten	F10 mm
Rollenlänge	500 mm
Achslänge	527 mm
Verpackungsmenge	1

Copyright 11.03.2026 **BS Rollen GmbH** www.bs-rollen.com

Abbildungen, Zeichnungen, Maße usw. sind Veränderungen unterworfen und deshalb unverbindlich.