L600.C10.125
Lenkrollen
Schwerlastrolle

EAN 4021885104634



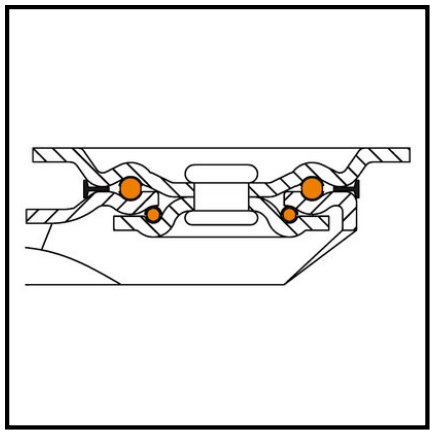

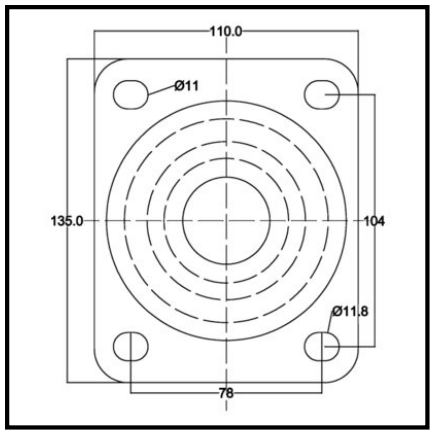

Technische Daten

Ø Rad	125 mm
Tragkraft	550 kg
Lauffläche	Prothane® Guss-Polyurethan 95 +/-3 Shore A
Bauhöhe	178 mm
Lager	Kugellager
Schraublochentfernung	104x78 mm
Plattengröße	135x110 mm
Radbreite	50 mm
Radkörper	Guss
Ausladung	47 mm
Ø Schraubloch	11 mm
Befestigung	Anschraubplatte
Verpackungsmenge	1

Rollwiderstand	●●●●●
Verschleißbeständigkeit	●●●●●
Bodenschonung	●●

Copyright 15.07.2026 **BS Rollen GmbH** www.bs-rollen.com

Abbildungen, Zeichnungen, Maße usw. sind Veränderungen unterworfen und deshalb unverbindlich.