LB500.B90.125
Lenkrollen
Transportrolle

EAN 4021885103774



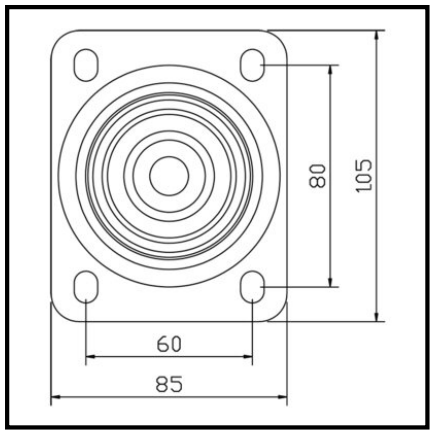

Technische Daten

Ø Rad	125 mm
Tragkraft	300 kg
Lauffläche	Prothane® Guss-Polyurethan 95 +/-3 Shore A
Bauhöhe	157 mm
Lager	Kugellager
Schraublochentfernung	80x60 mm
Plattengröße	105x85 mm
Radbreite	38 mm
Ausladung	36 mm
Radkörper	Aluminium
Ø Schraubloch	9 mm
Befestigung	Anschraubplatte
Verpackungsmenge	1

Rollwiderstand	●●●●●
Verschleißbeständigkeit	●●●●●
Bodenschonung	●●

Copyright 04.05.2026 **BS Rollen GmbH** www.bs-rollen.com

Abbildungen, Zeichnungen, Maße usw. sind Veränderungen unterworfen und deshalb unverbindlich.