L410.B24.100
Bockrollen
Rolle für Bäckereien

EAN 4021885096007

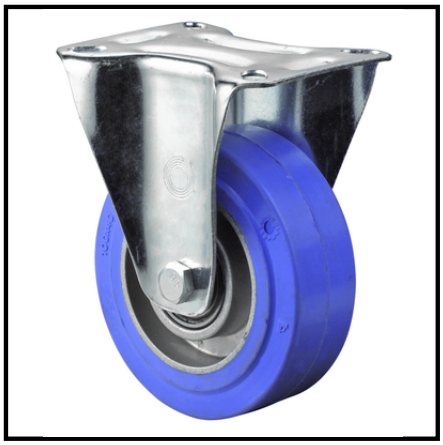

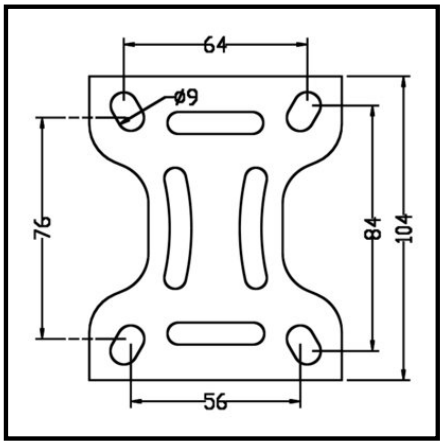

Technische Daten

Ø Rad	100 mm
Tragkraft	100 kg
Lauffläche	Gummi blau, -40 °C/+250 °C
Bauhöhe	126 mm
Lager	Kugellager
Schraublochentf.	84x64/76x56 mm
Plattengröße	104x80 mm
Radbreite	40 mm
Radkörper	Aluminium
Ausladung	34 mm
Ø Schraubloch	9 mm

Rollwiderstand	●●●●
Verschleißbeständigkeit	●●●
Bodenschonung	●●●

Copyright 13.03.2024 **BS Rollen GmbH** www.bs-rollen.de

Abbildungen, Zeichnungen, Maße usw. sind Veränderungen unterworfen und deshalb unverbindlich.