L400.B44.161
Lenkrollen
Transportrolle

EAN 4021885120658



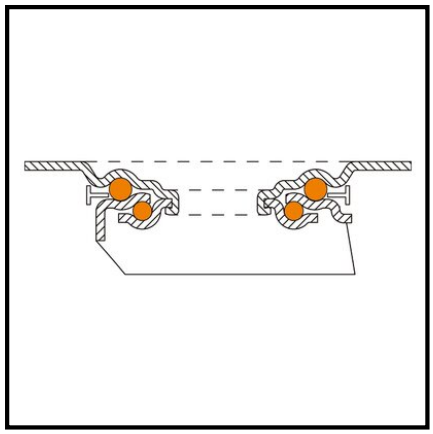

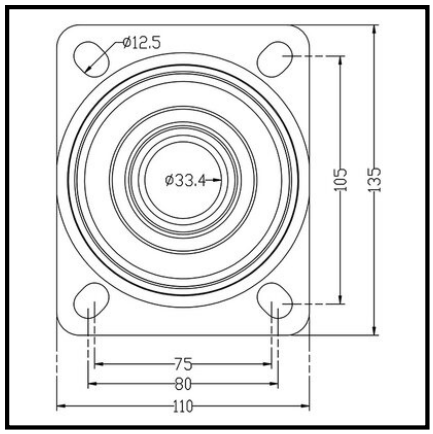

Technische Daten

Ø Rad	160 mm
Tragkraft	200 kg
Lauffläche	thermoplastischer Gummi grau
Bauhöhe	195 mm
Lager	Rollenlager
Schraublochentfernung	105x75/80 mm
Plattengröße	135x110 mm
Radbreite	45 mm
Radkörper	Kunststoff
Ausladung	48 mm
Ø Schraubloch	11 mm
Befestigung	Anschraubplatte
Verpackungsmenge	1

Rollwiderstand	●●●●
Verschleißbeständigkeit	●●●●
Bodenschonung	●●●

Copyright 10.03.2026 **BS Rollen GmbH** www.bs-rollen.com

Abbildungen, Zeichnungen, Maße usw. sind Veränderungen unterworfen und deshalb unverbindlich.