A15.060
Räder
Türrolle

EAN 4021885030049



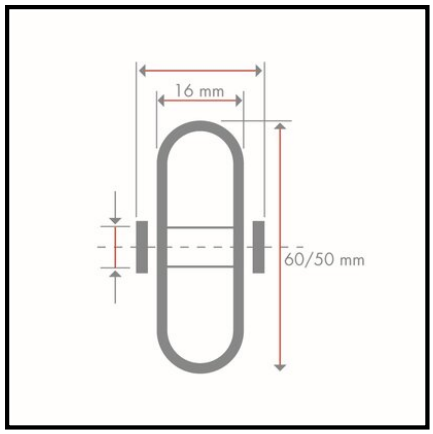

Technische Daten

Ø Rad	60/50 mm
Tragkraft	30 kg
Radkörper	Guss
Lager	Rollenlager und Achse
Radbreite	16 mm
Nutbreite	8/9 mm
Nuttiefe	5 mm
Verpackungsmenge	1
Achse	M8x52

Copyright 10.03.2026 **BS Rollen GmbH** www.bs-rollen.com

Abbildungen, Zeichnungen, Maße usw. sind Veränderungen unterworfen und deshalb unverbindlich.