L420.B10.175
Lenkrollen mit Feststeller
Transportrolle

EAN 4021885100469



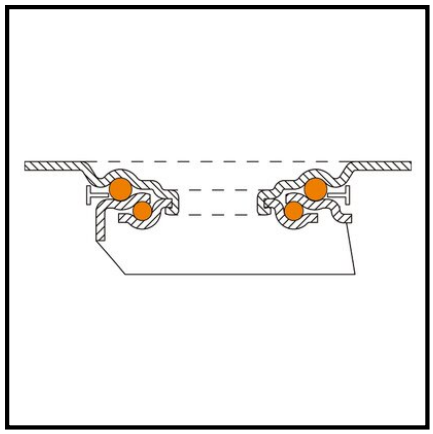

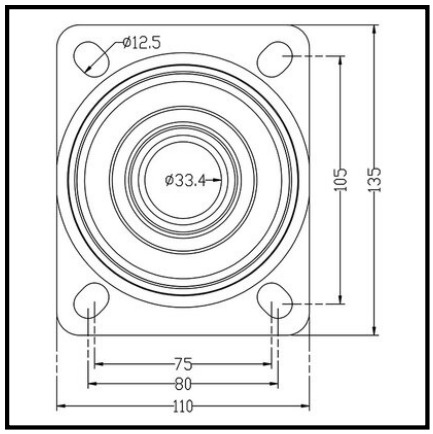

Technische Daten

Ø Rad	175 mm
Tragkraft	300 kg
Lauffläche	Kunststoff
Bauhöhe	215 mm
Lager	Rollenlager
Schraublochentfernung	105x75/80 mm
Plattengröße	135x110 mm
Radbreite	45 mm
Radkörper	Kunststoff
Ausladung	57 mm
Ø Schraubloch	11 mm
Befestigung	Anschraubplatte
Verpackungsmenge	1

Rollwiderstand	●●●●●
Verschleißbeständigkeit	●●●●●
Bodenschonung	●

Copyright 10.03.2026 **BS Rollen GmbH** www.bs-rollen.com

Abbildungen, Zeichnungen, Maße usw. sind Veränderungen unterworfen und deshalb unverbindlich.