N110.B10.102
Bockrollen
Schwerlastrolle

EAN 4021885007423

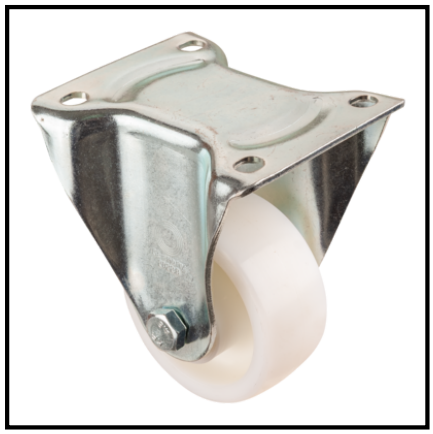

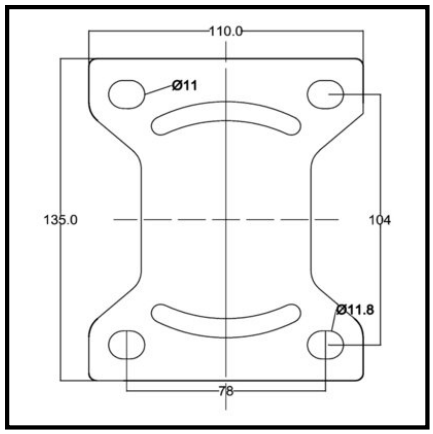

Technische Daten

Ø Rad	100 mm
Tragkraft	500 kg
Lauffläche	Kunststoff
Bauhöhe	153 mm
Lager	Rollenlager
Schraublochentfernung	105x75 mm
Plattengröße	138x109 mm
Radbreite	45 mm
Radkörper	Kunststoff
Ø Schraubloch	11 mm
Befestigung	Anschraubplatte
Verpackungsmenge	1

Rollwiderstand	●●●●●
Verschleißbeständigkeit	●●●●●
Bodenschonung	●

Copyright 03.11.2026 **BS Rollen GmbH** www.bs-rollen.com

Abbildungen, Zeichnungen, Maße usw. sind Veränderungen unterworfen und deshalb unverbindlich.