C81.200
Räder
Gussrad

EAN 4021885072957

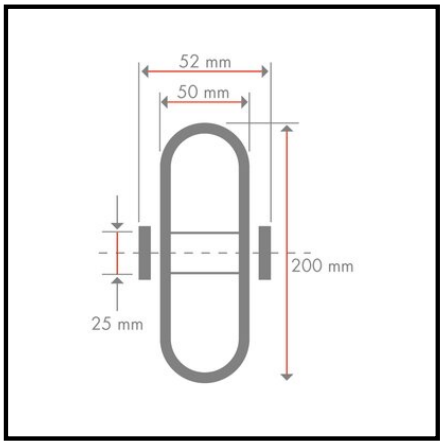

Technische Daten

Ø Rad	200 mm
Tragkraft	1500 kg
Lauffläche	Guss
Lager	Kugellager
Radbreite	50 mm
Nabenlänge	52 mm
Radkörper	Guss
Ø Achsloch/Bohrung	25 mm

Rollwiderstand	●●●●●
Verschleißbeständigkeit	●●●●●
Bodenschonung	●

Copyright 13.03.2024 **BS Rollen GmbH** **www.bs-rollen.de**

Abbildungen, Zeichnungen, Maße usw. sind Veränderungen unterworfen und deshalb unverbindlich.