T120.C10.150
Lenkrollen mit Feststeller gefedert
Gefederte Schwerlastrolle

EAN 4021885093204

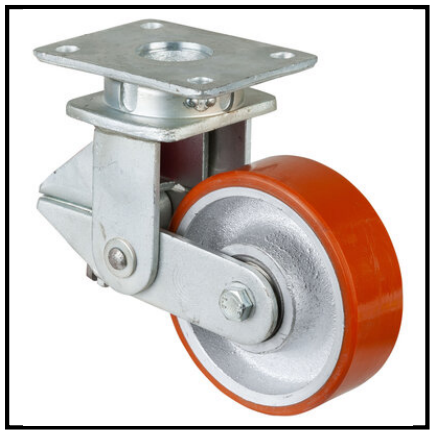

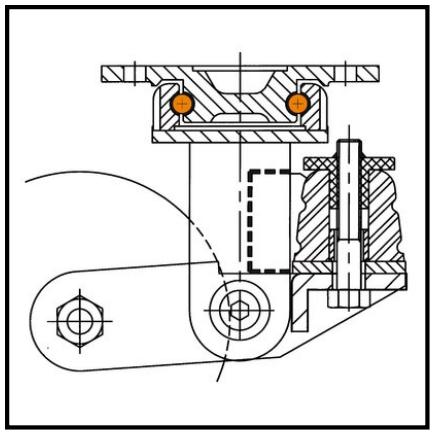

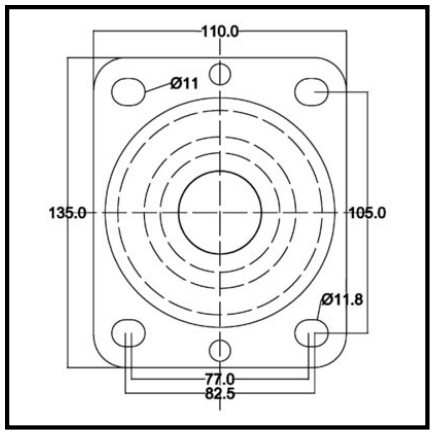

Technische Daten

Ø Rad	150 mm
Tragkraft	600 kg
Lauffläche	Prothane® Guss-Polyurethan 95 +/-3 Shore A
Lager	Kugellager
Schraublochentfernung	105x75/80 mm
Plattengröße	138x110 mm
Radbreite	50 mm
Radkörper	Guss
Ausladung	80 mm
Bauhöhe ohne Belastung	203 mm
Bauhöhe mit voller Belastung	183 mm
Ø Schraubloch	10 mm
Befestigung	Anschraubplatte
Verpackungsmenge	1

Rollwiderstand	●●●●●
Verschleißbeständigkeit	●●●●●
Bodenschonung	●●

Copyright 11.03.2026 **BS Rollen GmbH** www.bs-rollen.com

Abbildungen, Zeichnungen, Maße usw. sind Veränderungen unterworfen und deshalb unverbindlich.