C120.A80.081
Lenkrollen mit Feststeller
Schwere Apparaterolle

EAN 4021885108335



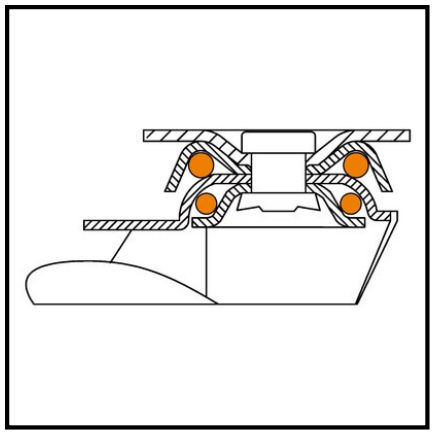

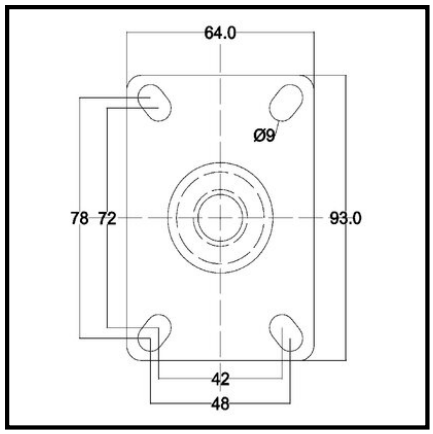

Technische Daten

Ø Rad	80 mm
Tragkraft	80 kg
Lauffläche	thermoplastischer Gummi grau
Bauhöhe	115 mm
Lager	Gleitlager
Schraublochentfernung	74x44 mm
Plattengröße	94x64 mm
Radbreite	21 mm
Radkörper	Kunststoff
Ausladung	27 mm
Ø Schraubloch	8.4 mm
Befestigung	Anschraubplatte
Verpackungsmenge	1

Rollwiderstand	●●●●
Verschleißbeständigkeit	●●●●
Bodenschonung	●●●

Copyright 10.03.2026 **BS Rollen GmbH** www.bs-rollen.com

Abbildungen, Zeichnungen, Maße usw. sind Veränderungen unterworfen und deshalb unverbindlich.