B55.200
Räder
Gummirad

EAN 4021885000400



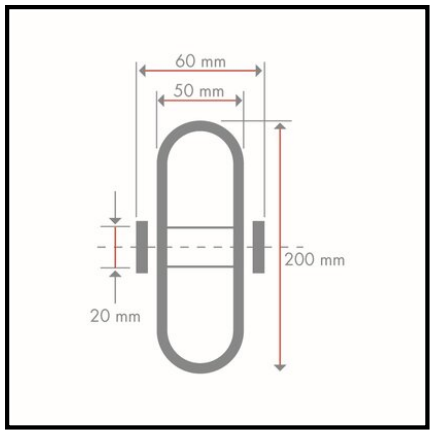

Technische Daten

Ø Rad	200 mm
Tragkraft	205 kg
Lauffläche	Gummi schwarz
Lager	Rollenlager
Radbreite	50 mm
Nabenlänge	60 mm
Radkörper	Stahlfelge verzinkt
Ø Achsloch/Bohrung	20 mm
Verpackungsmenge	1

Rollwiderstand	●●●
Verschleißbeständigkeit	●●●
Bodenschonung	●●●●

Copyright 10.03.2026 **BS Rollen GmbH** www.bs-rollen.com

Abbildungen, Zeichnungen, Maße usw. sind Veränderungen unterworfen und deshalb unverbindlich.